Геометриялық денелер проекциясы

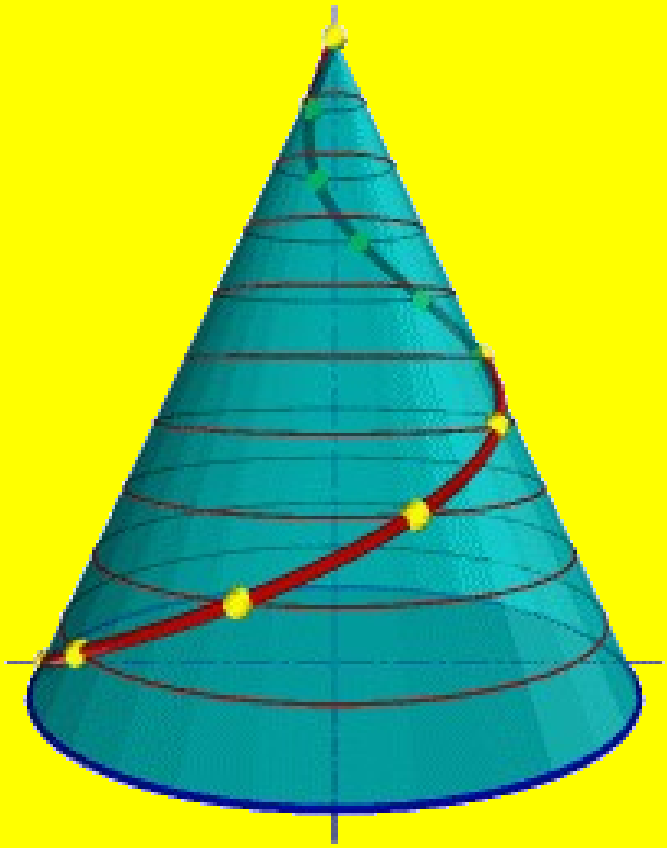

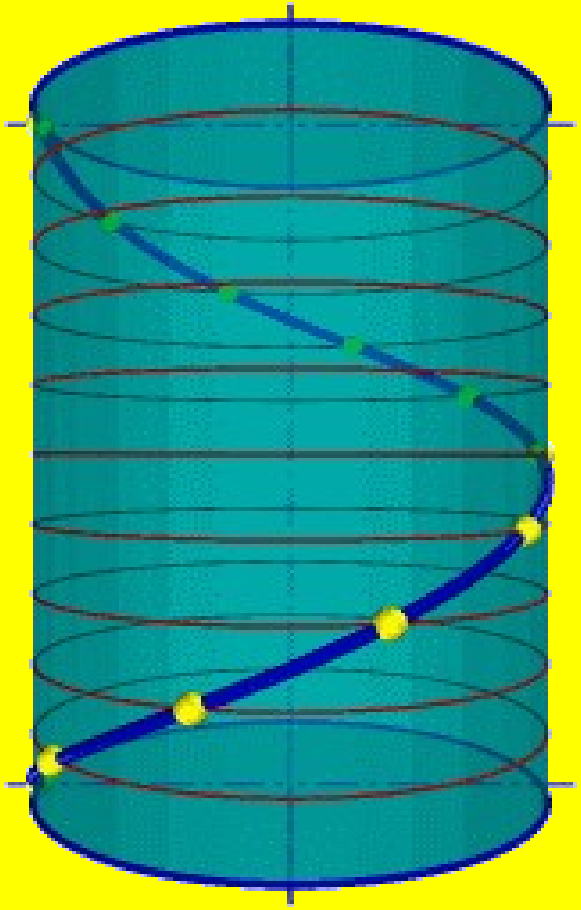

Геометриялық денелер

Призма.
Пирамида.
Цилиндр.
Конус.
Шар.
Куб.

Цилиндр проекциясы

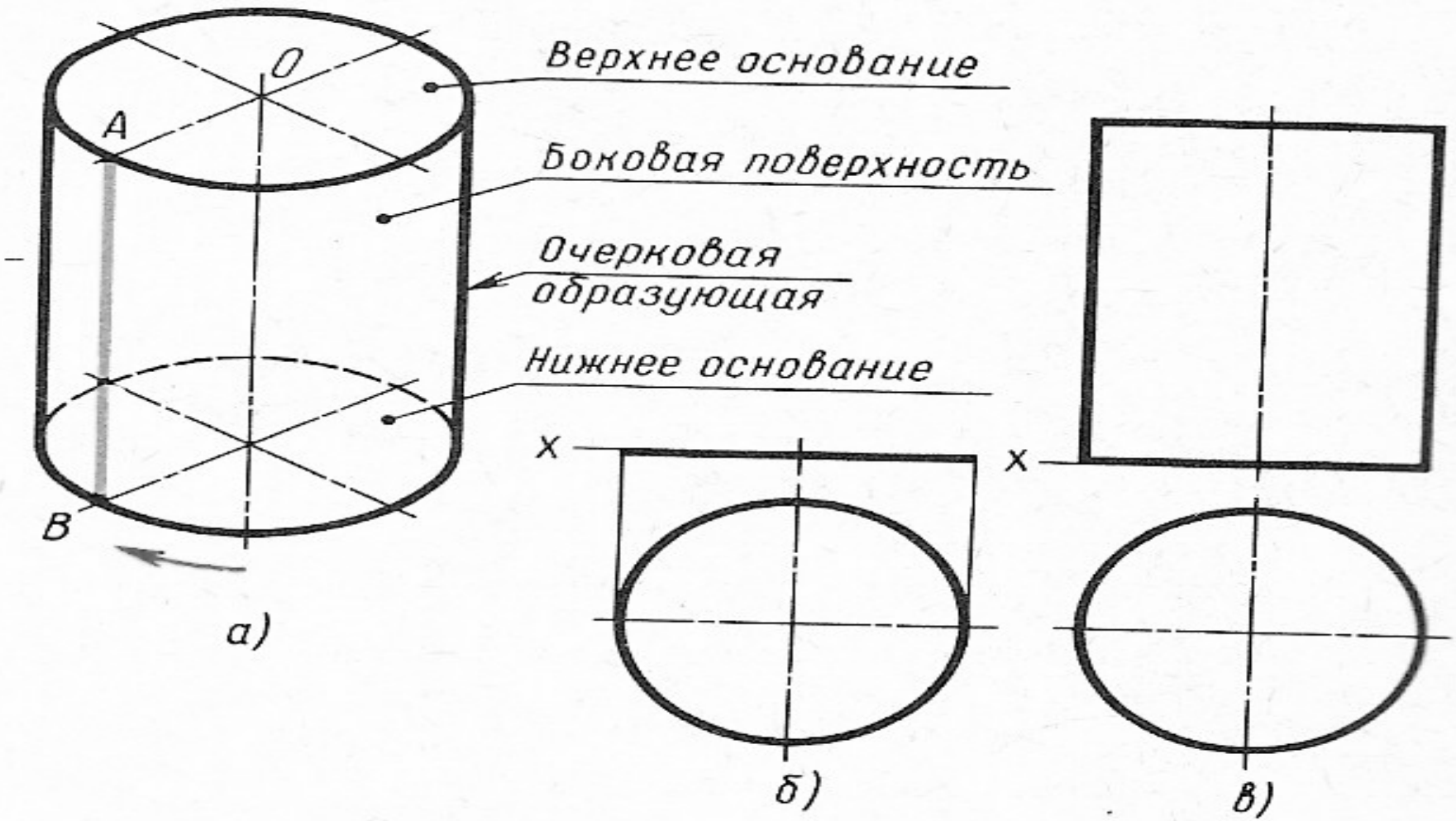

Конус проекциясы

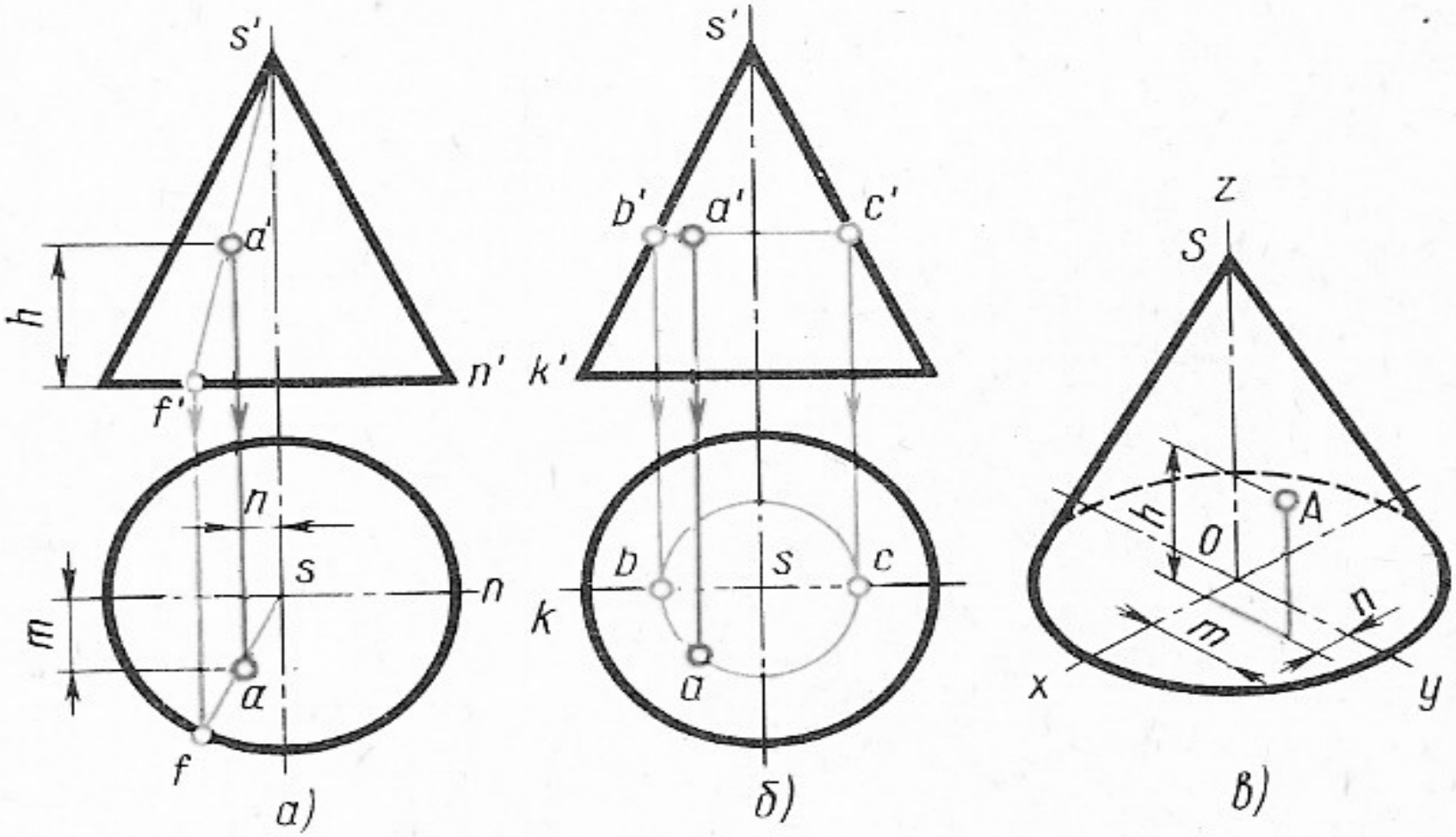

Пирамида проекциясы

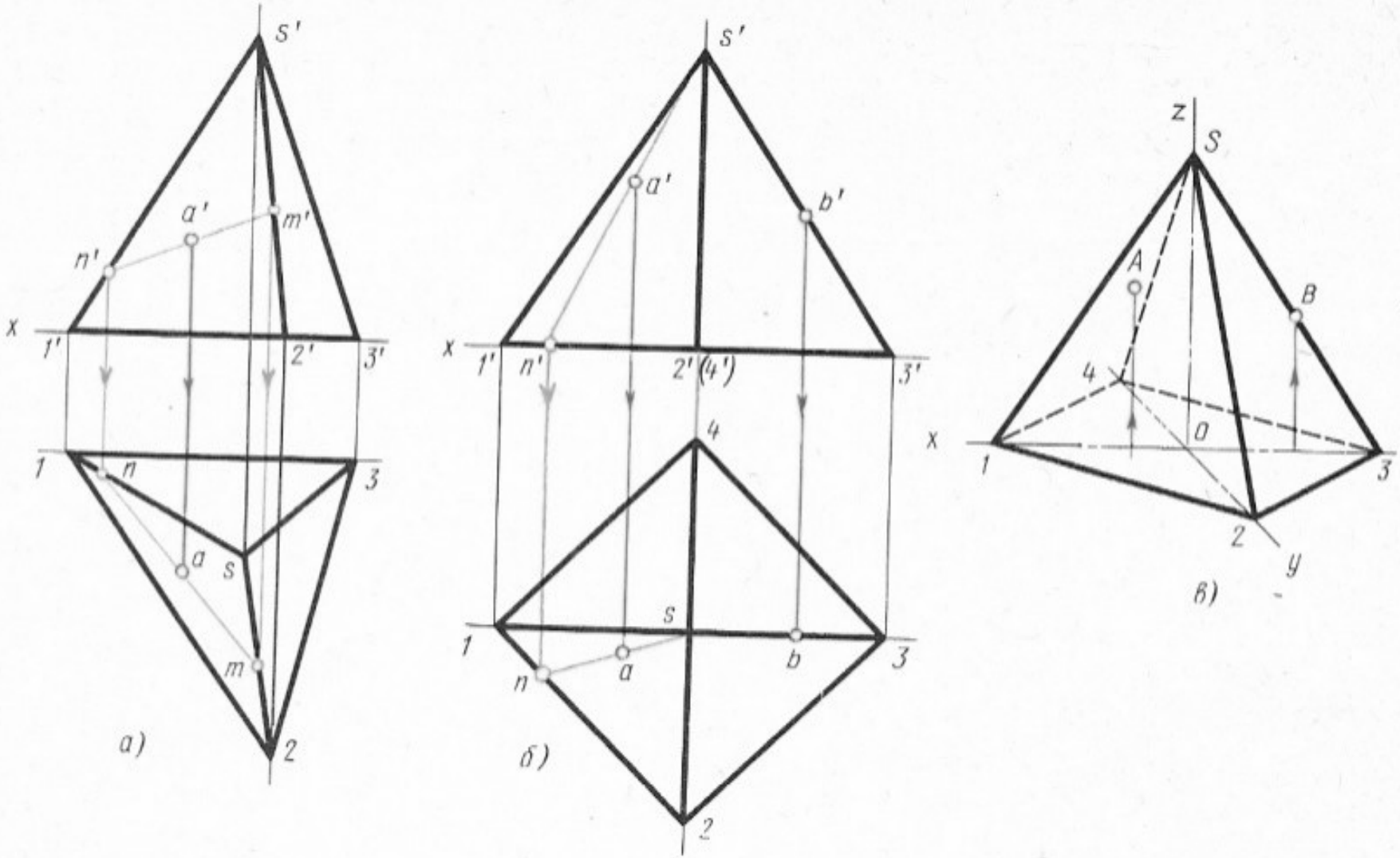

Призма проекциясы

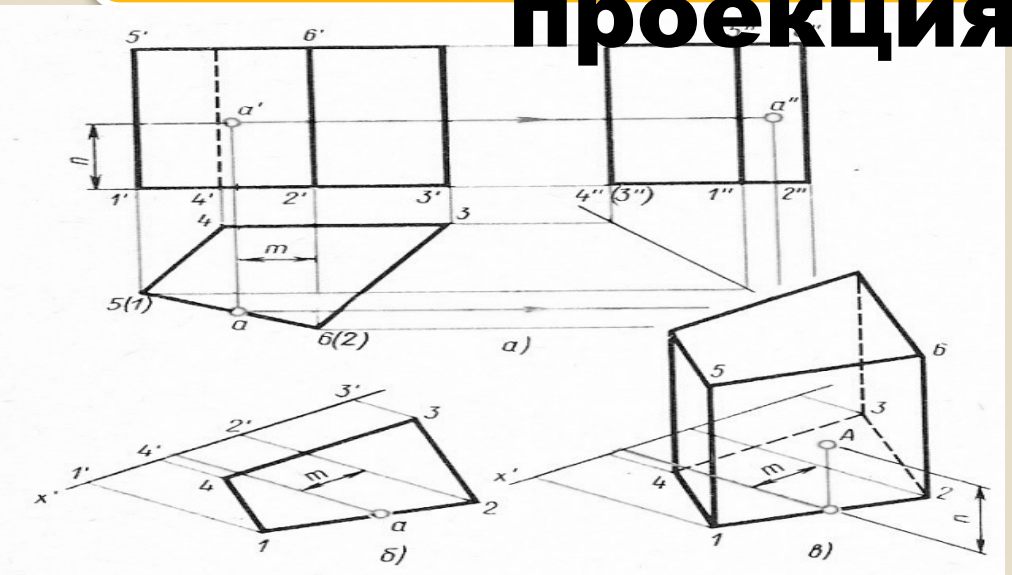

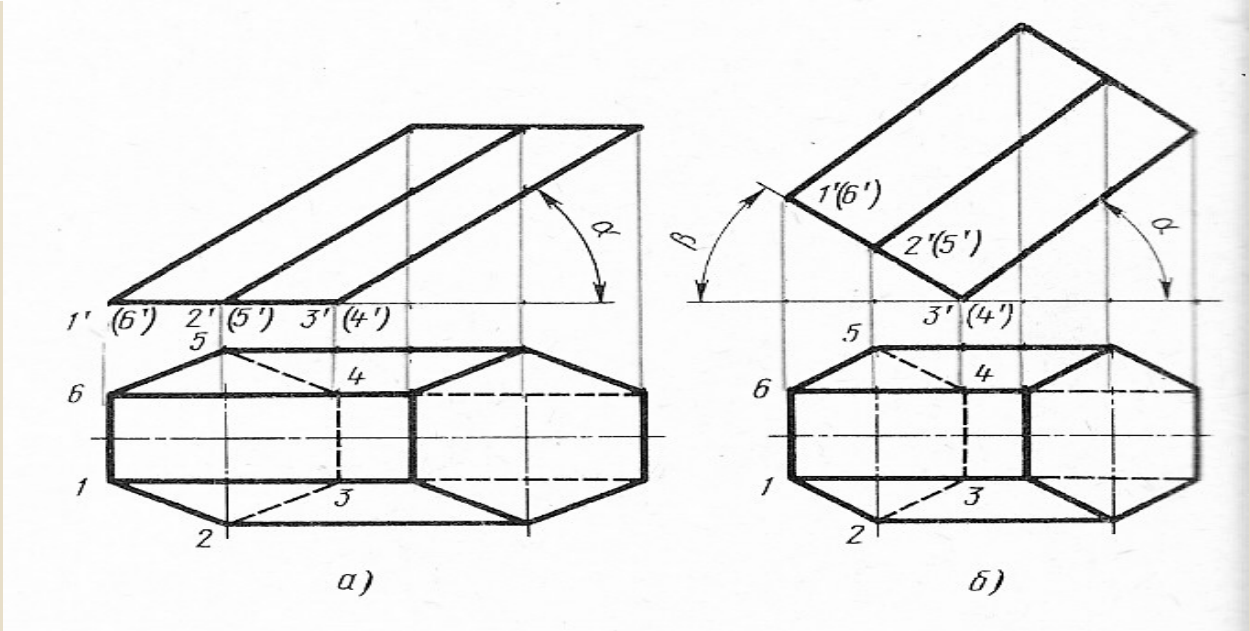

Шар проекциясы

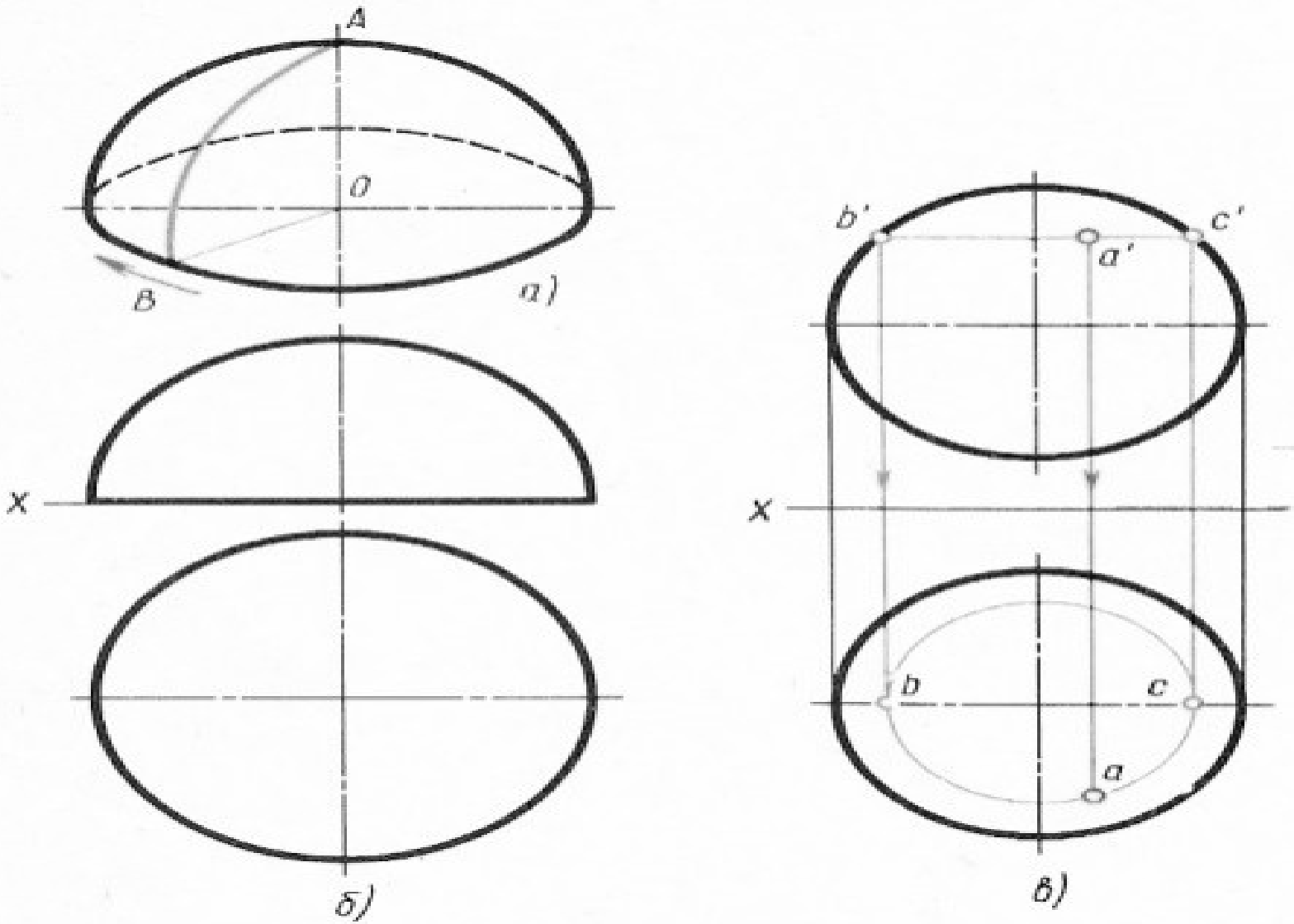

Графикалық жұмыс № 4

- **Геометриялық денелер тобының проекциялары берілген.**
- Өз нұсқамаларында берілген сызбаны оқындар,қандай геометриялық денелер берілген, олардың орналасуы.
- Өлшем бойынша екі проекциясын тұрғызып,профиль проекциясын табындар.
- Геометриялық денелер аксонометриясын тұрғызындар.

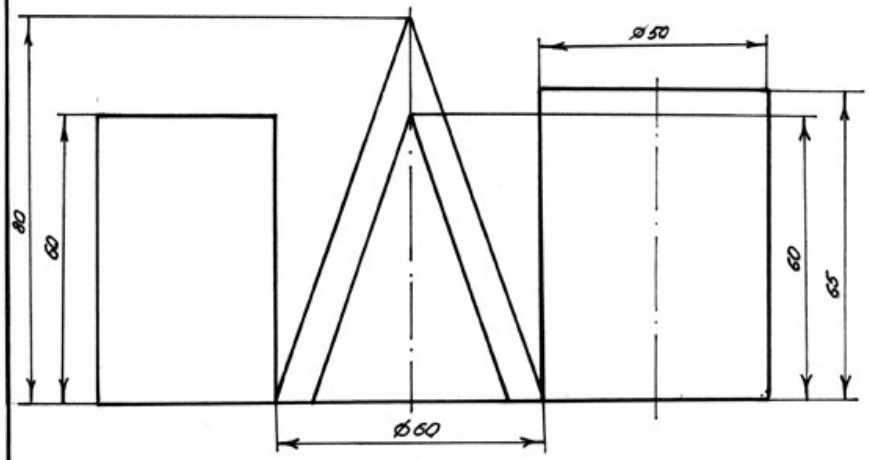

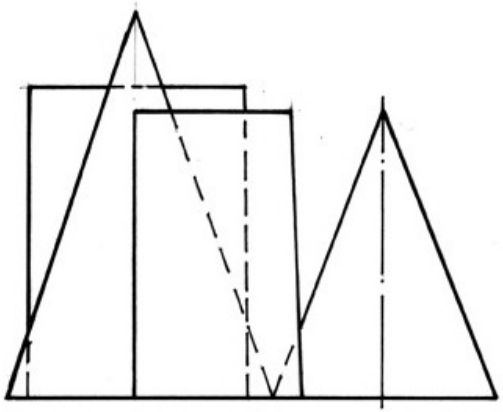

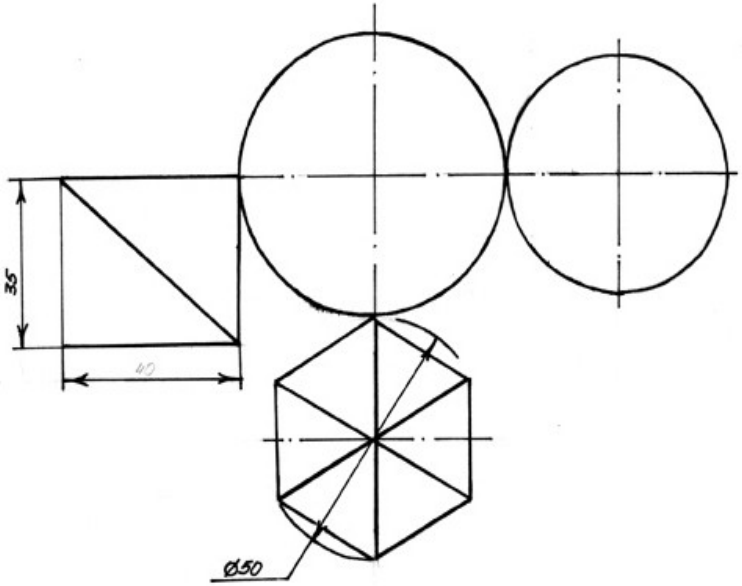

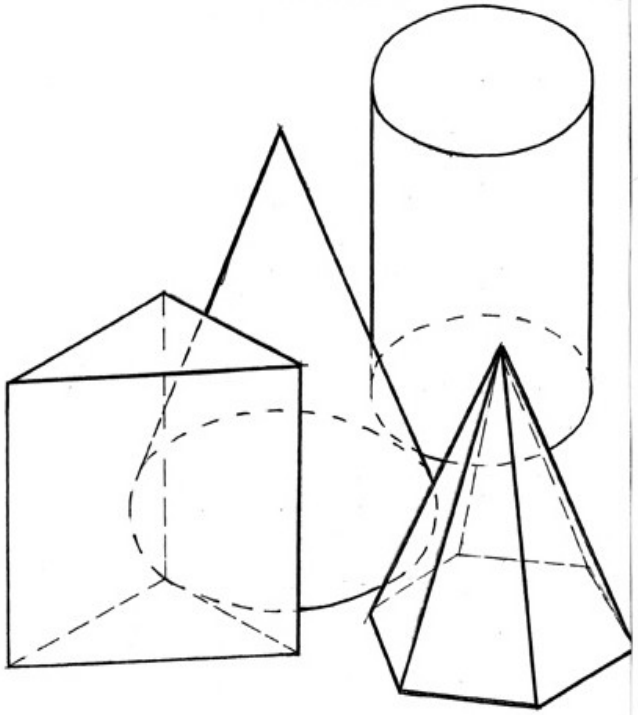

Группа геометрических тел			АКТ КИНТ	N 3
Чертил	Мураткалиев Н.	ПС-04.1Н	Масш.	27.10.06
Проверил	Джайлибаева Ж.А.	группа М-22	1:1	

Үйге тапсырма:

1.Өз нұсқамаларың бойынша фронталь, горизонталь проекцияларын тұрғызып, профиль проекциясын табу керек.

2. Геометриялық денелер тобының аксонометриялық проекциясын X,У,Z осьтері бойымен тұрғызу.